KITS COMPLETOS PARA BASCULANTE - *DUMPER COMPLETE KITS*

KIT SEMI-REBOQUE - *SEMI-TRAILER KIT*

Vantagens

- Tem como componente a válvula hidráulica de tanque três vias/três posições, que permite a parada da caçamba em qualquer ponto sem que seja necessário desligar a tomada de força.
- Comando pneumático, estilo joystick, que permite o controle proporcional da descida da caçamba em 3 posições, apresenta sinal luminoso para a tomada de força e a desliga automaticamente quando a caçamba é baixada.
- Seu reservatório de óleo é revestido com pintura epóxi, tinta automotiva de qualidade superior do que a tinta normal e com durabilidade de quase 3 vezes maior. As cintas que o prendem são feitas em aço inox.
- Beleza e funcionalidade a serviço da eficiência, durabilidade e suavidade nos movimentos da caçamba.
- Capacidade do reservatório: 170 litros.

Advantages

- *Its component hydraulic tank three-way valve / three positions, allowing the bucket to stop at any point without having to turn off the PTO.*
- *Pneumatic control, joystick style, which allows proportional control of the descent of the bucket in 3 positions, shows bright signal to the power outlet and automatically shuts off when the bucket is lowered.*
- *Your oil tank is coated with epoxy paint; automotive paint top quality ink than normal and durability of almost 3 Clockwises higher. The straps that hold it are made of stainless steel.*
- *Beauty and functionality in the service of efficiency, durability, and softness in the movements of the bucket.*
- *Reservoir capacity: 170 liters.*

BOMBAS HIDRÁULICAS PARA KIT MEDAL SUPERTRUCK - *HYDRAULIC PUMPS FOR SUPERTRUCK MEDAL KIT*

Código - *Code:* 539083 | 538083

Função - *Function*	Principal - *Main*	Principal - *Main*
Máquina - *Machine*	Caminhão - *Truck*	Caminhão - *Truck*
Modelo - *Model*	Basculante - *Dump trucks*	Basculante - *Dump trucks*
Tipo do eixo - *Shaft type*	B6 x 32 x 36 DIN 5462 - 8 Dentes - *8 teeth*	Ø7/8" - 13 estrias - *13 Spline*
Sentido de rotação *Rotating direction*	Bidirecional *Bidirectional*	Bidirecional *Bidirectional*
Opções de pórtico *Portico options*	Entrada: Rosca 1" BSP - Lateral e traseira *Input: Screw 1" BSP - Lateral and back*	Entrada: Rosca 1" BSP - Lateral e traseira *Input: Screw 1" BSP - Lateral and back*
	Saída: Rosca 1" BSP - Lateral e traseira *Output: Screw 1" BSP - Lateral and back*	Saída: Rosca 1" BSP - Lateral e traseira *Output: Screw 1" BSP - Lateral and back*
Deslocamento - *Displacement*	83 cm^3/Rot	83 cm^3/Rot
Flange de fixação *Fastening flange*	Europeu 4 furos *European 4 hole*	SAE "B" 2 Furos *SAE "B" 2 Holes*
Pressão de trabalho - *Working pressure*	190 BAR	190 BAR

Vantagens

- Bomba mais silenciosa;
- Mais opções de montagem das conexões entrada/saída;
- Rotação bidirecional, não precisa inverter rotação;
- Construção compacta;
- Duas opções de flange de fixação.

Advantages

- *Pump quieter;*
- *More options for mounting the connections input / output;*
- *Bidirectional rotation, do not need reverse rotation;*
- *Compact construction;*
- *Two options for fastening flange.*

KIT MEDAL FRONTAL LINHA LEVE - *MEDAL LIGHT LINE FRONT KIT*

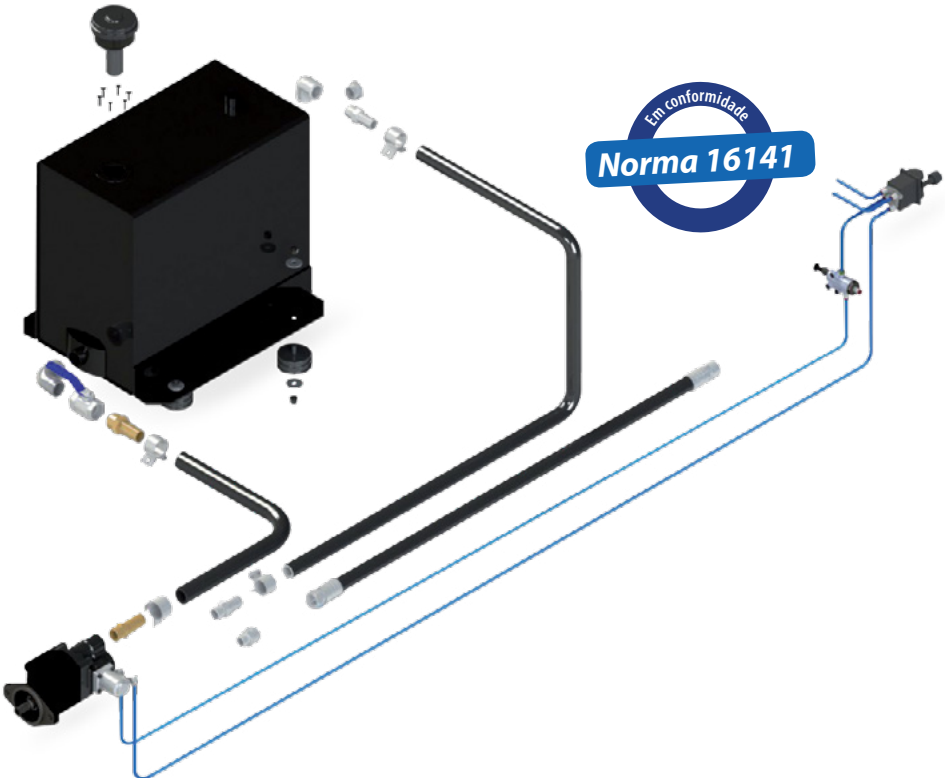

Vantagens e características

- Bomba com vazão de 85 cm^3/Rot;
- Pressão de trabalho de 190 BAR;
- Permite a parada da caçamba em qualquer ponto sem que seja necessário desligar a tomada de força;
- Capacidade do Reservatório – 84/68 litros.

Advantages and particulars

- *Pump displacement: 85 cm^3/Rot;*
- *Working pressure: 190 BAR;*
- *Allows the bucket to stop at any point without having to turn off the PTO;*
- *84/68 liters of tank capacity.*

KIT MEDAL MINÉRIO - *MEDAL ORE KIT*

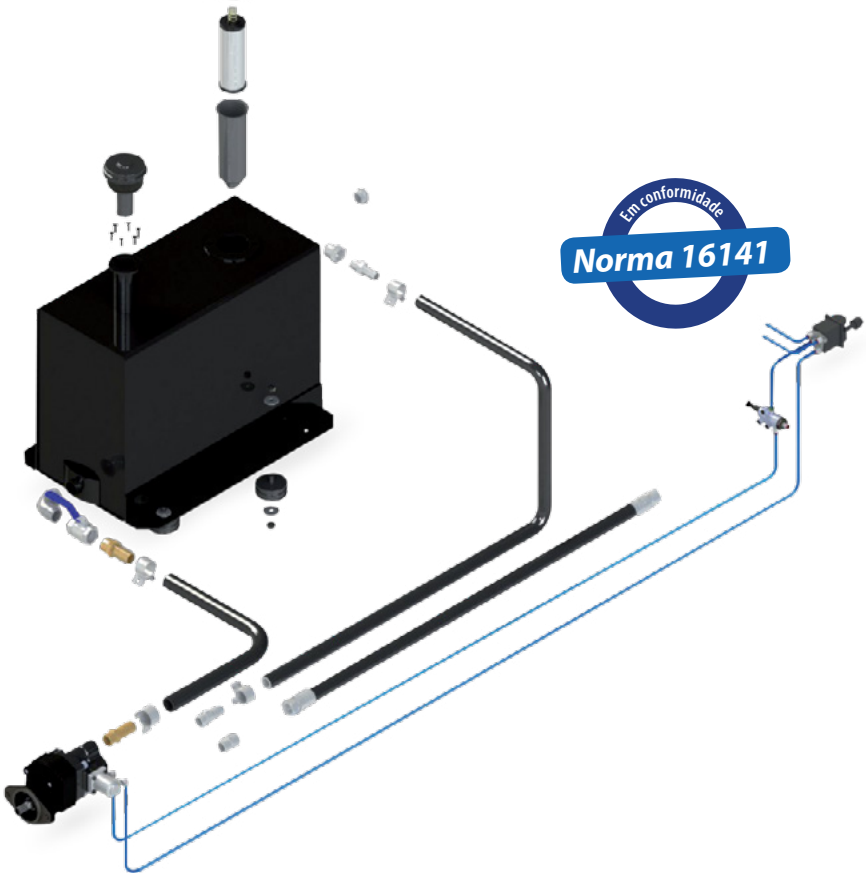

Vantagens e características

- Bomba com vazão de 100 cm^3/Rot;
- Pressão de trabalho de 160 BAR;
- Permite a parada da caçamba em qualquer ponto sem que seja necessário desligar a tomada de força;
- Capacidade do Reservatório – 126/104 litros;
- Capacidade da linha de retorno para tanque: 200 litros/minuto.

Advantages and particulars

- *Pump displacement: 100 cm^3/Rot;*
- *Working pressure: 190 BAR;*
- *Allows the bucket to stop at any point without having to turn off the PTO;*
- *126/104 liters of tank capacity;*
- *Capacity of the return line to the tank: 200 liters per minute.*

LINHAS: 3 VIAS / 2 POSIÇÕES | 3 VIAS / 3 POSIÇÕES - *LINES: 3 WAY / 2 POSITIONS | 3 WAY / 3 POSITION*

	3 V / 2 P			3V / 3P		
Função - *Function*	Principal - *Main*			Principal - *Main*		
Máquina - *Machine*	Caminhão - *Truck*			Caminhão - *Truck*		
Modelo - *Model*	Basculante - *Dump trucks*			Basculante - *Dump trucks*		
Tipo do eixo - *Shaft type*	Ø7/8" Estriado - 8/13 Dentes - *Spline - 8/13 teeth*			Ø7/8" Estriado - 8/13 Dentes - *Spline - 8/13 teeth*		
Sentido de rotação *Rotating direction*	Horário/Anti-Horário *Clockwise / Counterclockwise*			Horário/Anti-Horário *Clockwise / Counterclockwise*		
Opções de pórtico *Portico options*	Entrada: 1 1/4" NPT *Input: 1 1/4" NPT*			Entrada: 1 1/4" NPT *Input: 1 1/4" NPT*		
	Saída: 3/4" NPT *Output: 3/4" NPT*		1" NPT	Saída: 3/4" NPT *Output: 3/4" NPT*		1" NPT
	Retorno: 3/4" NPT *Return: 3/4" NPT*		1"NPT	Retorno: 3/4" NPT *Return: 3/4" NPT*		1" NPT
Pressão de trabalho - *Working pressure*	190	190	160 BAR	190	190	160 BAR
Deslocamento - *Displacement*	68	85	100 cm^3/Rot	68	85	100 cm^3/Rot
Flange de fixação *Fastening flange*	SAE "B" 2 Furos | DIN 5462 SE *SAE "B" 2 Holes | DIN 5462 SE*			SAE "B" 2 Furos | DIN 5462 SE *SAE "B" 2 Holes | DIN 5462 SE*		

Vantagens

- Acionamento pneumático;
- Regula a velocidade de descida da caçamba;
- A caçamba para em qualquer ponto da subida, sendo desnecessário desligar a tomada de força*;
- Evita os "golpes de aríete";
- Vedação interna para suportar altas temperaturas;
- Menor espaço lateral, o que a torna mais versátil e aumenta sua aplicabilidade
- Retorno direto para tanque.

* Disponível apenas no modelo 3 vias / 2 posições.

Advantages

- *Pneumatically operated;*
- *Regulates the bucket lowering speed;*
- *The bucket stops at any point of the climb, being unnecessary turn off the PTO *;*
- *Prevents "water hammer";*
- *Inner seal to withstand high temperatures;*
- *Lower lateral space, which makes it more versatile and increase its applicability*
- *Direct return to tank.*

** Available only in model 3 way / 2 positions.*

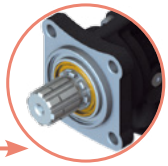

Detalhe:
Flange Europeu - 4F
DIN 5462 SE

Detail:
European Flange - 4H
DIN 5462 SE

Opcional de compra para bomba 3 V / 3 P

Optional purchase for pump 3 W / 3 P

Válvula 3 vias / 3 posições

- Sinal luminoso para a tomada de força;
- Controle proporcional da descida da caçamba - 3 posições;
- Desligamento automático da tomada de força quando a caçamba é baixada.

Valve 3 way / 3 position

- *Light signal to the PTO;*
- *Proportional control of the descent of the bucket - 3 positions;*
- *Auto power off PTO when the bucket is lowered.*

Válvulas de fim de curso

Valves end of course

Válvula mecânica com alívio
Mechanical valve with relief

Válvula mecânica sem alívio
Mechanical valve without relief

Válvula pneumática
Pneumatic valve

Válvula de tanque

Tank valve

Características

- Acionamento pneumático;
- Regula a velocidade de descida da caçamba;
- A caçamba para em qualquer ponto da subida, sendo desnecessário desligar a tomada de força;
- Evita os "golpes de aríete";
- Possui válvula de alívio;
- **Retorno direto para tanque.**

Particulars

- *Pneumatically operated;*
- *Regulates the bucket lowering speed;*
- *The bucket stops at any point of the climb, being unnecessary turn off the PTO *;*
- *Prevents "water hammer";*
- *Have relief valve;*
- ***Direct return to tank.***

LINHA ALTA PRESSÃO - *HIGH PRESSURE LINE*

Flange Europeu - *European flange*

Flange SAE "B"

Tipo *Type*	Flange SAE "B" - 2 Furos Eixo 7/8"- 13 Dentes *Flange SAE "B" - 2 Holes Axis 7/8" - 13 Teeth*		Códigos - *Codes*									
			538022	538032	538042	538052	538063	538073	538083	538094	5380104	5380115
	Flange Europeu - 4 Furos Eixo B6x32x36 DIN 5462 8 D. *European Flange - 4 Holes Axis B6x32x36 DIN - 8 Teeth*		539022	539032	539042	539052	539063	539073	539083	539094	5390104	5390115
Deslocamento volumétrico *Volumetric displacement*	Dv	cm^3/Rot	22	32	42	52	63	73	83	94	104	115
Pressão máxima contínua *Maximum continuous pressure*	P1	BAR	300	280	260	240	220	210	210	200	180	150
Pressão máxima intermitente (máx .30s) *Maximum intermittent pressure (max .30 s)*	P2	BAR	315	300	290	290	240	240	230	210	200	175
Rotação máxima contínua (≤ 20 BAR) *Maximum continuous rotation (≤ 20 BAR)*	R1	RPM	2500	2500	2200	2000	1800	1800	1500	1500	1500	1500
Rotação mínima intermitente (≤ P2 x 0.5 e no máx. 30s) *Minimum intermittent rotation (P2 x ≤ 0.5 and max. 30s)*	R2	RPM	450	450	350	300	300	300	300	300	300	300
Opções de pórtico *Portico options*	Entrada e Saída: *Input and Output:*		Rosca 3/4" BSP - Lateral e Traseira *Screw 3/4" BSP - Side and back*		Rosca 1" BSP - Lateral e Traseira *Screw 1" BSP - Side and back*					Rosca 1.1/4" BSP - Lateral e Traseira *Screw 1.1/4" BSP - Side and back*		
Vantagens	• *Bombas com baixos níveis de ruído;* • *Mais opções de montagem das conexões entrada/saída;* • *Rotação bidirecional, não precisa inverter rotação;* • *Construção compacta;* • *Duas opções de flange de fixação.*				*Advantages*				• *Pumps with lower noise levels;* • *More options for mounting the connections input / output;* • *Bidirectional rotation, do not need reverse rotation;* • *Compact construction;* • *Two options for fastening flange.*			

Código / *Code*: 1930968A

Função / *Function*	Principal / *Main*
Máquina / *Machine*	Caminhão / *Truck*
Modelo / *Model*	Basculante / *Dump Trucks*
Tipo do eixo / *Shaft type*	Ø7/8" Estriado - 13 Dentes / *Ø7/8" Spline - 13 Teeth*
Sentido de rotação *Rotation*	Anti-Horário *Counterclockwise*
Opções de pórtico *Port Options*	Entrada: Rosca 1"11.1/2 Fpp NPT - Traseira *Input: Screw 1" 11.1/2 Fpp NPT - Back*
	Saída: Rosca 3/4" 14 Fpp NPT - Traseira *Output: Screw 3/4" 14 Fpp NPT - Back*
Deslocamento / *Displacement*	68 cm³/Rot
Flange de fixação *Mouting Flange*	SAE "B" 2 Furos *SAE "B" 2 Holes*

Código / *Code*: 1930968C

Função / *Function*	Principal / *Main*
Máquina / *Machine*	Caminhão / *Truck*
Modelo / *Model*	Basculante / *Dump Trucks*
Tipo do eixo / *Shaft type*	Ø7/8" Estriado - 13 Dentes / *Ø7/8" Spline - 13 Teeth*
Sentido de rotação *Rotation*	Horário *Clockwise*
Opções de pórtico *Port Options*	Entrada: Rosca 1"11.1/2 Fpp NPT - Traseira *Input: Screw 1" 11.1/2 Fpp NPT - Back*
	Saída: Rosca 3/4" 14 Fpp NPT - Traseira *Output: Screw 3/4" 14 Fpp NPT - Back*
Deslocamento / *Displacement*	68 cm³/Rot
Flange de fixação *Mouting Flange*	SAE "B" 2 Furos *SAE "B" 2 Holes*

Código / *Code*: 19309A

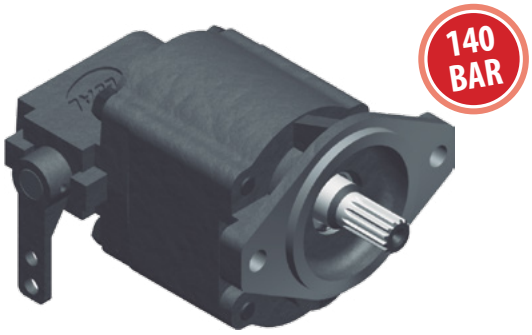

Função / *Function*	Principal / *Main*
Máquina / *Machine*	Caminhão / *Truck*
Modelo / *Model*	Basculante / *Dump Trucks*
Tipo do eixo / *Shaft type*	Ø7/8" Estriado - 13 Dentes / *Ø7/8" Spline - 13 Teeth*
Sentido de rotação *Rotation*	Anti-Horário *Counterclockwise*
Opções de pórtico *Port Options*	Entrada: Rosca 1"11.1/2 Fpp - Traseira *Input: Screw 1" 11.1/2 Fpp - Back*
	Saída: Rosca 3/4" 14 Fpp - Traseira *Output: Screw 3/4" 14 Fpp - Back*
Deslocamento / *Displacement*	85 cm³/Rot
Flange de fixação *Mouting Flange*	SAE "B" 2 Furos *SAE "B" 2 Holes*

Código / *Code*: 19309C

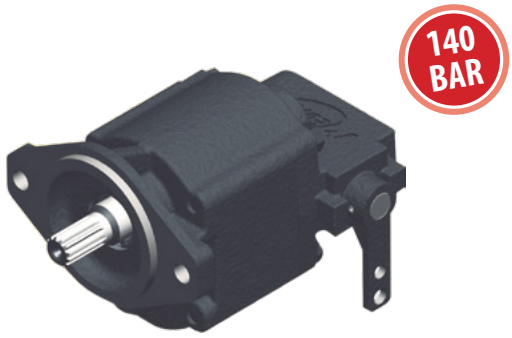

Função / *Function*	Principal / *Main*
Máquina / *Machine*	Caminhão / *Truck*
Modelo / *Model*	Basculante / *Dump Trucks*
Tipo do eixo / *Shaft type*	Ø7/8" Estriado - 13 Dentes / *Ø7/8" Spline - 13 Teeth*
Sentido de rotação *Rotation*	Horário *Clockwise*
Opções de pórtico *Port Options*	Entrada: Rosca 1"11.1/2 Fpp - Traseira *Input: Screw 1" 11.1/2 Fpp - Back*
	Saída: Rosca 3/4" 14 Fpp - Traseira *Output: Screw 3/4" 14 Fpp - Back*
Deslocamento / *Displacement*	85 cm³/Rot
Flange de fixação *Mouting Flange*	SAE "B" 2 Furos *SAE "B" 2 Holes*

Código / *Code*: 1940968A

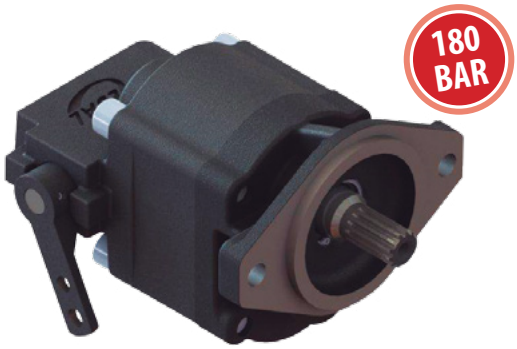

Função / *Function*	Principal / *Main*
Máquina / *Machine*	Caminhão / *Truck*
Modelo / *Model*	Basculante / *Dump Trucks*
Tipo do eixo / *Shaft type*	Ø7/8" Estriado - 13 Dentes / *Ø7/8" Spline - 13 Teeth*
Sentido de rotação *Rotation*	Anti-Horário *Counterclockwise*
Opções de pórtico *Port Options*	Entrada: Rosca 1"11.1/2 Fpp - Traseira *Input: Screw 1" 11.1/2 Fpp - Back*
	Saída: Rosca 3/4" 14 Fpp - Traseira *Output: Screw 3/4" 14 Fpp - Back*
Deslocamento / *Displacement*	68 cm³/Rot
Flange de fixação *Mouting Flange*	SAE "B" 2 Furos *SAE "B" 2 Holes*

Código / *Code*: 1940968C

Função / *Function*	Principal / *Main*
Máquina / *Machine*	Caminhão / *Truck*
Modelo / *Model*	Basculante / *Dump Trucks*
Tipo do eixo / *Shaft type*	Ø7/8" Estriado - 13 Dentes / *Ø7/8" Spline - 13 Teeth*
Sentido de rotação *Rotation*	Horário *Clockwise*
Opções de pórtico *Port Options*	Entrada: Rosca 1"11.1/2 Fpp - Traseira *Input: Screw 1" 11.1/2 Fpp - Back*
	Saída: Rosca 3/4" 14 Fpp - Traseira *Output: Screw 3/4" 14 Fpp - Back*
Deslocamento / *Displacement*	68 cm³/Rot
Flange de fixação *Mouting Flange*	SAE "B" 2 Furos *SAE "B" 2 Holes*

Código / *Code*: 19409A

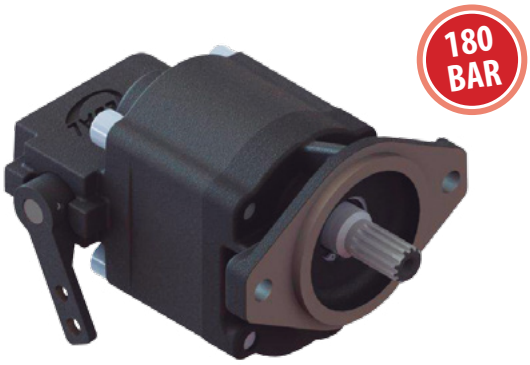

Função / *Function*	Principal / *Main*
Máquina / *Machine*	Caminhão / *Truck*
Modelo / *Model*	Basculante / *Dump Trucks*
Tipo do eixo / *Shaft type*	Ø7/8" Estriado - 13 Dentes / *Ø7/8" Spline - 13 Teeth*
Sentido de rotação *Rotation*	Anti-Horário *Counterclockwise*
Opções de pórtico *Port Options*	Entrada: Rosca 1"11.1/2 Fpp - Traseira *Input: Screw 1" 11.1/2 Fpp - Back*
	Saída: Rosca 3/4" 14 Fpp - Traseira *Output: Screw 3/4" 14 Fpp - Back*
Deslocamento / *Displacement*	85 cm³/Rot
Flange de fixação *Mouting Flange*	SAE "B" 2 Furos *SAE "B" 2 Holes*

Código / *Code*: 19409C

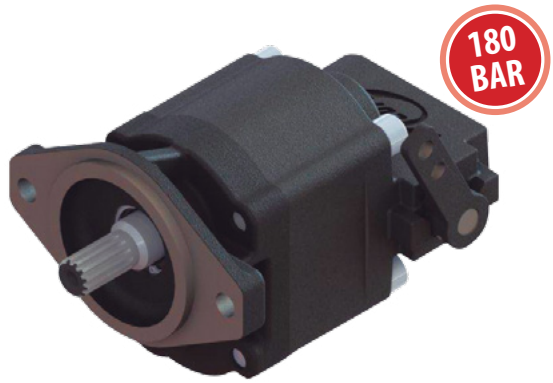

Função / *Function*	Principal / *Main*
Máquina / *Machine*	Caminhão / *Truck*
Modelo / *Model*	Basculante / *Dump Trucks*
Tipo do eixo / *Shaft type*	Ø7/8" Estriado - 13 Dentes / *Ø7/8" Spline - 13 Teeth*
Sentido de rotação *Rotation*	Horário *Clockwise*
Opções de pórtico *Port Options*	Entrada: Rosca 1"11.1/2 Fpp - Traseira *Input: Screw 1" 11.1/2 Fpp - Back*
	Saída: Rosca 3/4" 14 Fpp - Traseira *Output: Screw 3/4" 14 Fpp - Back*
Deslocamento / *Displacement*	85 cm³/Rot
Flange de fixação *Mouting Flange*	SAE "B" 2 Furos *SAE "B" 2 Holes*

Código / *Code*: 1941968A

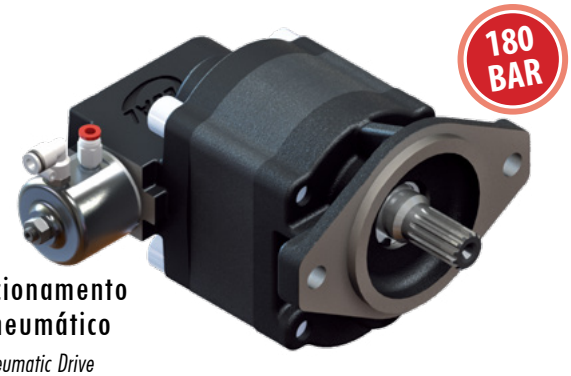

Acionamento Pneumático
Pneumatic Drive

Função / *Function*	Principal / *Main*
Máquina / *Machine*	Caminhão / *Truck*
Modelo / *Model*	Basculante / *Dump Trucks*
Tipo do eixo / *Shaft type*	Ø7/8" Estriado - 13 Dentes / *Ø7/8" Spline - 13 Teeth*
Sentido de rotação *Rotation*	Anti-Horário *Counterclockwise*
Opções de pórtico *Port Options*	Entrada: Rosca 1"11.1/2 Fpp - Traseira *Input: Screw 1" 11.1/2 Fpp - Back*
	Saída: Rosca 3/4" 14 Fpp - Traseira *Output: Screw 3/4" 14 Fpp - Back*
Deslocamento / *Displacement*	68 cm³/Rot
Flange de fixação *Mouting Flange*	SAE "B" 2 Furos *SAE "B" 2 Holes*

Código / *Code*: 1941968C

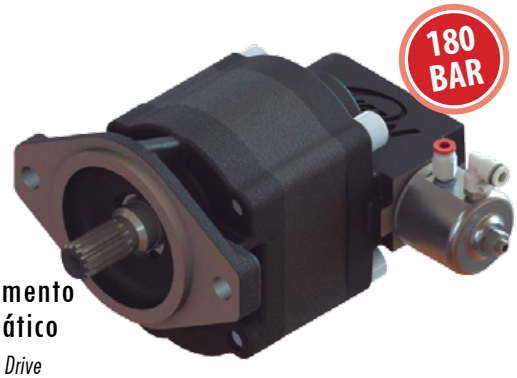

Acionamento Pneumático
Pneumatic Drive

Função / *Function*	Principal / *Main*
Máquina / *Machine*	Caminhão / *Truck*
Modelo / *Model*	Basculante / *Dump Trucks*
Tipo do eixo / *Shaft type*	Ø7/8" Estriado - 13 Dentes / *Ø7/8" Spline - 13 Teeth*
Sentido de rotação *Rotation*	Horário *Clockwise*
Opções de pórtico *Port Options*	Entrada: Rosca 1"11.1/2 Fpp - Traseira *Input: Screw 1" 11.1/2 Fpp - Back*
	Saída: Rosca 3/4" 14 Fpp - Traseira *Output: Screw 3/4" 14 Fpp - Back*
Deslocamento / *Displacement*	68 cm³/Rot
Flange de fixação *Mouting Flange*	SAE "B" 2 Furos *SAE "B" 2 Holes*

Código / *Code*: 19419A

Acionamento Pneumático
Pneumatic Drive

Função / *Function*	Principal / *Main*
Máquina / *Machine*	Caminhão / *Truck*
Modelo / *Model*	Basculante / *Dump Trucks*
Tipo do eixo / *Shaft type*	Ø7/8" Estriado - 13 Dentes / *Ø7/8" Spline - 13 Teeth*
Sentido de rotação *Rotation*	Anti-Horário *Counterclockwise*
Opções de pórtico *Port Options*	Entrada: Rosca 1"11.1/2 Fpp - Traseira *Input: Screw 1" 11.1/2 Fpp - Back*
	Saída: Rosca 3/4" 14 Fpp - Traseira *Output: Screw 3/4" 14 Fpp - Back*
Deslocamento / *Displacement*	85 cm³/Rot
Flange de fixação *Mouting Flange*	SAE "B" 2 Furos *SAE "B" 2 Holes*

Código / *Code*: 19419C

Acionamento Pneumático
Pneumatic Drive

Função / *Function*	Principal / *Main*
Máquina / *Machine*	Caminhão / *Truck*
Modelo / *Model*	Basculante / *Dump Trucks*
Tipo do eixo / *Shaft type*	Ø7/8" Estriado - 13 Dentes / *Ø7/8" Spline - 13 Teeth*
Sentido de rotação *Rotation*	Horário *Clockwise*
Opções de pórtico *Port Options*	Entrada: Rosca 1"11.1/2 Fpp - Traseira *Input: Screw 1" 11.1/2 Fpp - Back*
	Saída: Rosca 3/4" 14 Fpp - Traseira *Output: Screw 3/4" 14 Fpp - Back*
Deslocamento / *Displacement*	85 cm³/Rot
Flange de fixação *Mouting Flange*	SAE "B" 2 Furos *SAE "B" 2 Holes*

Código / *Code*: 19509A

Função / *Function*	Principal / *Main*
Máquina / *Machine*	Caminhão / *Truck*
Modelo / *Model*	Basculante / *Dump Trucks*
Tipo do eixo / *Shaft type*	Ø7/8" Estriado - 13 Dentes / *Ø7/8" Spline - 13 Teeth*
Sentido de rotação *Rotation*	Anti-Horário *Counterclockwise*
Opções de pórtico *Port Options*	Entrada: Rosca 1"11.1/2 Fpp NPT - Traseira *Input: Screw 1" 11.1/2 Fpp NPT - Back*
	Saída: Rosca 3/4" 14 Fpp NPT - Traseira *Output: Screw 3/4" 14 Fpp NPT - Back*
Deslocamento / *Displacement*	100 cm³/Rot
Flange de fixação *Mouting Flange*	SAE "B" 2 Furos *SAE "B" 2 Holes*

Código / *Code*: 19509C

Função / *Function*	Principal / *Main*
Máquina / *Machine*	Caminhão / *Truck*
Modelo / *Model*	Basculante / *Dump Trucks*
Tipo do eixo / *Shaft type*	Ø7/8" Estriado - 13 Dentes / *Ø7/8" Spline - 13 Teeth*
Sentido de rotação *Rotation*	Horário *Clockwise*
Opções de pórtico *Port Options*	Entrada: Rosca 1"11.1/2 Fpp - Traseira *Input: Screw 1" 11.1/2 Fpp - Back*
	Saída: Rosca 3/4" 14 Fpp - Traseira *Output: Screw 3/4" 14 Fpp - Back*
Deslocamento / *Displacement*	100 cm³/Rot
Flange de fixação *Mouting Flange*	SAE "B" 2 Furos *SAE "B" 2 Holes*

Código / *Code*: 19519A

Acionamento Pneumático

Pneumatic Drive

Função / *Function*	Principal / *Main*
Máquina / *Machine*	Caminhão / *Truck*
Modelo / *Model*	Basculante / *Dump Trucks*
Tipo do eixo / *Shaft type*	Ø7/8" Estriado - 13 Dentes / *Ø7/8" Spline - 13 Teeth*
Sentido de rotação *Rotation*	Anti-Horário *Counterclockwise*
Opções de pórtico *Port Options*	Entrada: Rosca 1"11.1/2 Fpp - Traseira *Input: Screw 1" 11.1/2 Fpp - Back*
	Saída: Rosca 3/4" 14 Fpp - Traseira *Output: Screw 3/4" 14 Fpp - Back*
Deslocamento / *Displacement*	100 cm³/Rot
Flange de fixação *Mouting Flange*	SAE "B" 2 Furos - 2 eixos *SAE "B" 2 Holes - 2 axis*

Código / *Code*: 19519C

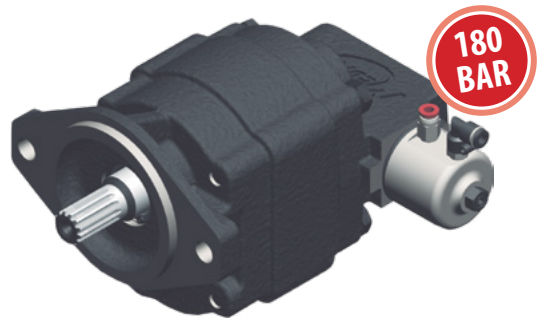

Acionamento Pneumático

Pneumatic Drive

Função / *Function*	Principal / *Main*
Máquina / *Machine*	Caminhão / *Truck*
Modelo / *Model*	Basculante / *Dump Trucks*
Tipo do eixo / *Shaft type*	Ø7/8" Estriado - 13 Dentes / *Ø7/8" Spline - 13 Teeth*
Sentido de rotação *Rotation*	Horário *Clockwise*
Opções de pórtico *Port Options*	Entrada: Rosca 1"11.1/2 Fpp - Traseira *Input: Screw 1" 11.1/2 Fpp - Back*
	Saída: Rosca 3/4" 14 Fpp - Traseira *Output: Screw 3/4" 14 Fpp - Back*
Deslocamento / *Displacement*	100 cm³/Rot
Flange de fixação *Mouting Flange*	SAE "B" 2 Furos *SAE "B" 2 Holes*

Código / *Code*: 1930668

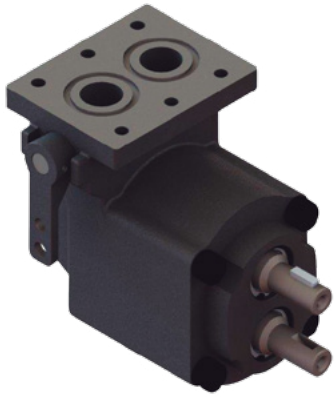

Função / *Function*	Principal / *Main*
Máquina / *Machine*	Caminhão / *Truck*
Modelo / *Model*	Basculante / *Dump Trucks*
Tipo do eixo / *Shaft type*	Ø13/16" Chavetado / *Keyed*
Sentido de rotação *Rotation*	Horário/Anti-Horário (2 eixos) *Clockwise /Counterclockwise (2 axis)*
Opções de pórtico *Port Options*	Entrada: Padrão Fabricante - Na base *Input: OEM Standard — In Base*
	Saída: Padrão Fabricante - Na base *Output: OEM Standard - Base*
Deslocamento / *Displacement*	68 cm³/Rot
Flange de fixação *Mouting Flange*	Padrão Fabricante - Na base - 6 furos *OEM Standard - Base - 6 Holes*

Código / *Code*: 19306

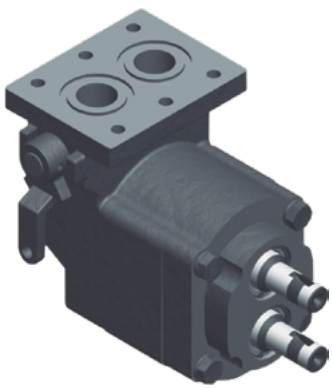

Função / *Function*	Principal / *Main*
Máquina / *Machine*	Caminhão / *Truck*
Modelo / *Model*	Basculante / *Dump Trucks*
Tipo do eixo / *Shaft type*	Ø13/16" Chavetado / *Keyed*
Sentido de rotação *Rotation*	Horário/Anti-Horário (2 eixos) *Clockwise/Counterclockwise (2 axis)*
Opções de pórtico *Port Options*	Entrada: Padrão Fabricante - Na base *Input: OEM Standard - Base*
	Saída: Padrão Fabricante - Na base *Output: OEM Standard - Base*
Deslocamento / *Displacement*	85 cm³/Rot
Flange de fixação *Mouting Flange*	Padrão Fabricante - Na base - 6 furos *OEM Standard - Base - 6 Holes*

Código / *Code*: 1940768

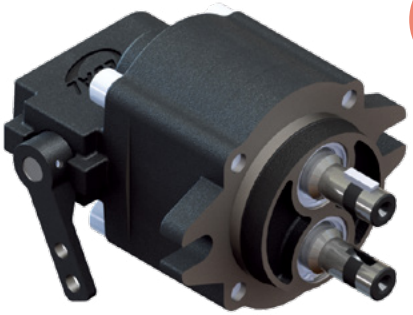

Função / *Function*	Principal / *Main*
Máquina / *Machine*	Caminhão / *Truck*
Modelo / *Model*	Basculante / *Dump Trucks*
Tipo do eixo / *Shaft type*	Ø13/16" Chavetado / *Keyed*
Sentido de rotação *Rotation*	Horário/Anti-Horário (2 eixos) *Clockwise /Counterclockwise (2 axis)*
Opções de pórtico *Port Options*	Entrada: Rosca 1" 11.1/2 Fpp - Traseira *Input: Screw1" 11.1/2 Fpp - Back*
	Saída: Rosca 3/4" 14 Fpp - Traseira *Output: Screw 3/4" 14 Fpp - Back*
Deslocamento / *Displacement*	68 cm³/Rot
Flange de fixação *Mouting Flange*	SAE "B" 2 Furos - 2 eixos *SAE "B" 2 Holes - 2 axis*

Código / *Code*: 19307

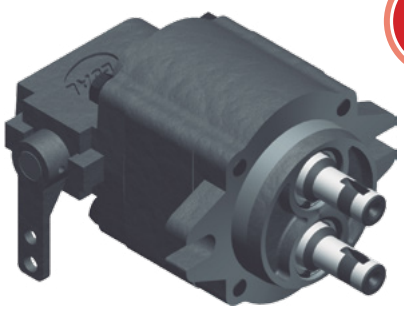

Função / *Function*	Principal / *Main*
Máquina / *Machine*	Caminhão / *Truck*
Modelo / *Model*	Basculante / *Dump Trucks*
Tipo do eixo / *Shaft type*	Ø13/16" Chavetado / *Keyed*
Sentido de rotação *Rotation*	Horário/Anti-Horário (2 eixos) *Clockwise/Counterclockwise (2 axis)*
Opções de pórtico *Port Options*	Entrada: Rosca 1" 11.1/2 Fpp - Traseira *Input: Screw1" 11.1/2 Fpp - Back*
	Saída: Rosca 3/4" 14 Fpp - Traseira *Output: Screw 3/4" 14 Fpp - Back*
Deslocamento / *Displacement*	85 cm³/Rot
Flange de fixação *Mouting Flange*	SAE "B" 2 Furos - 2 eixos *SAE "B" 2 Holes - 2 axis*

Código / *Code*: 1930768

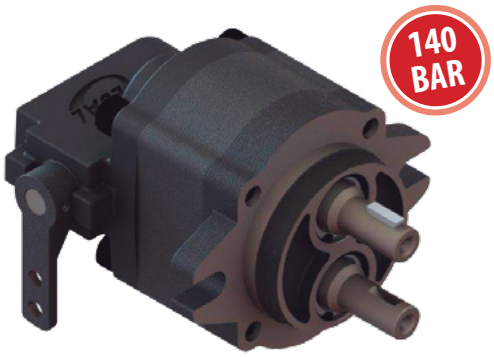

Função / *Function*	Principal / *Main*
Máquina / *Machine*	Caminhão / *Truck*
Modelo / *Model*	Basculante / *Dump Trucks*
Tipo do eixo / *Shaft type*	Ø13/16" Chavetado / *Keyed*
Sentido de rotação *Rotation*	Horário/Anti-Horário (2 eixos) *Clockwise/Counterclockwise (2 axis)*
Opções de pórtico *Port Options*	Entrada: Rosca 1"11.1/2 Fpp NPT - Traseira *Input: Screw 1" 11.1/2 Fpp NPT - Back*
	Saída: Rosca 3/4" 14 Fpp NPT - Traseira *Output: Screw 3/4" 14 Fpp NPT - Back*
Deslocamento / *Displacement*	68 cm³/Rot
Flange de fixação *Mouting Flange*	SAE "B" 2 Furos - 2 eixos *SAE "B" 2 Holes - 2 axis*

Código / *Code*: 19407

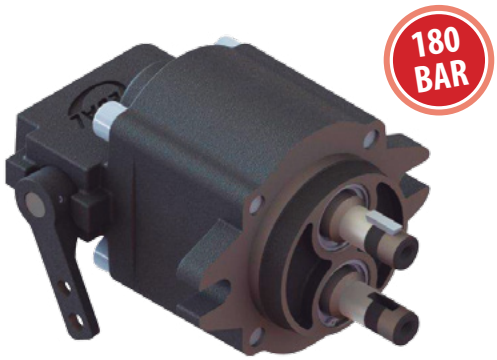

Função / *Function*	Principal / *Main*
Máquina / *Machine*	Caminhão / *Truck*
Modelo / *Model*	Basculante / *Dump Trucks*
Tipo do eixo / *Shaft type*	Ø13/16" Chavetado / *Keyed*
Sentido de rotação *Rotation*	Horário/Anti-Horário (2 eixos) *Clockwise/Counterclockwise (2 axis)*
Opções de pórtico *Port Options*	Entrada: Rosca 1"11.1/2 Fpp NPT - Traseira *Input: Screw 1" 11.1/2 Fpp NPT - Back*
	Saída: Rosca 3/4" 14 Fpp NPT - Traseira *Output: Screw 3/4" 14 Fpp NPT - Back*
Deslocamento / *Displacement*	85 cm³/Rot
Flange de fixação *Mouting Flange*	SAE "B" 2 Furos - 2 eixos *SAE "B" 2 Holes - 2 axis*

Código / *Code*: 19417

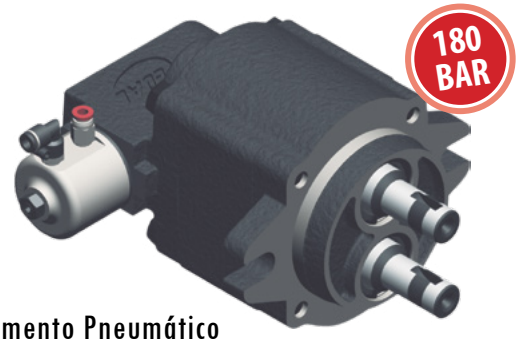

Acionamento Pneumático

Pneumatic Drive

Função / *Function*	Principal / *Main*
Máquina / *Machine*	Caminhão / *Truck*
Modelo / *Model*	Basculante / *Dump Trucks*
Tipo do eixo / *Shaft type*	Ø13/16" Chavetado / *Keyed*
Sentido de rotação *Rotation*	Horário/Anti-Horário (2 eixos) *Clockwise/Counterclockwise (2 axis)*
Opções de pórtico *Port Options*	Entrada: Rosca 1"11.1/2 Fpp - Traseira *Input: Screw 1" 11.1/2 Fpp - Back*
	Saída: Rosca 3/4" 14 Fpp - Traseira *Output: Screw 3/4" 14 Fpp - Back*
Deslocamento / *Displacement*	85 cm³/Rot
Flange de fixação *Mouting Flange*	SAE "B" 2 Furos - 2 eixos *SAE "B" 2 Holes - 2 axis*

Código / *Code*: 19507

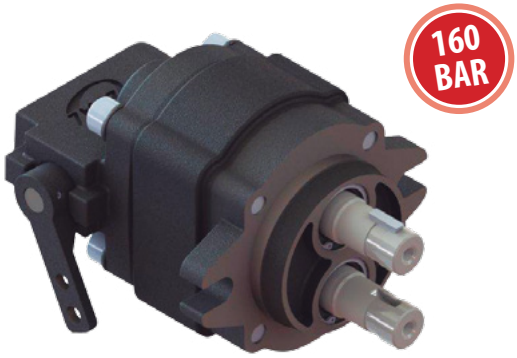

Função / *Function*	Principal / *Main*
Máquina / *Machine*	Caminhão / *Truck*
Modelo / *Model*	Basculante / *Dump Trucks*
Tipo do eixo / *Shaft type*	Ø1" Chavetado / *Keyed*
Sentido de rotação *Rotation*	Horário/Anti-Horário (2 eixos) *Clockwise/Counterclockwise (2 axis)*
Opções de pórtico *Port Options*	Entrada: Rosca 1"11.1/2 Fpp NPT - Traseira *Input: Screw 1" 11.1/2 Fpp NPT - Back*
	Saída: Rosca 3/4" 14 Fpp NPT - Traseira *Output: Screw 3/4" 14 Fpp NPT - Back*
Deslocamento / *Displacement*	100 cm³/Rot
Flange de fixação *Mouting Flange*	SAE "B" 2 Furos - 2 eixos *SAE "B" 2 Holes - 2 axis*

Código / *Code*: 19517

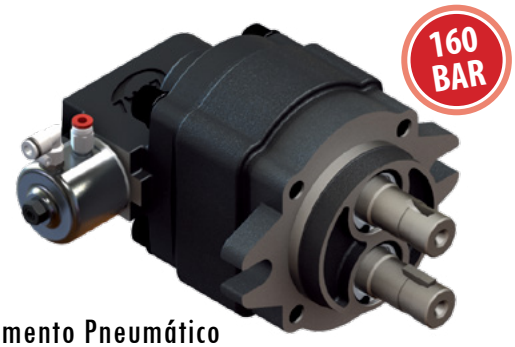

Acionamento Pneumático

Pneumatic Drive

Função / *Function*	Principal / *Main*
Máquina / *Machine*	Caminhão / *Truck*
Modelo / *Model*	Basculante / *Dump Trucks*
Tipo do eixo / *Shaft type*	Ø1" Chavetado / *Ø1" Keyed*
Sentido de rotação *Rotation*	Horário/Anti-Horário (2 eixos) *Clockwise/Counterclockwise (2 axis)*
Opções de pórtico *Port Options*	Entrada: Rosca 1"11.1/2 Fpp - Traseira *Input: Screw 1" 11.1/2 Fpp - Back*
	Saída: Rosca 3/4" 14 Fpp - Traseira *Output: Screw 3/4" 14 Fpp - Back*
Deslocamento / *Displacement*	100 cm³/Rot
Flange de fixação *Mouting Flange*	SAE "B" 2 Furos - 2 eixos *SAE "B" 2 Holes - 2 axis*

Código / *Code*: 3129915386

Função / *Function*	Principal / *Main*
Máquina / *Machine*	Caminhão / *Truck*
Modelo / *Model*	Coletor de Lixo / *Garbage Collector*
Tipo do eixo / *Shaft type*	Ø7/8" Estriado - 13 Dentes / *Ø7/8" Spline - 13 Teeth*
Sentido de rotação *Rotation*	Anti-Horário *Counterclockwise*
Opções de pórtico *Port Options*	Entrada: S.F. 1.1/4" - Lateral *Input: S.F. 1.1/4" - Side*
	Saída: S.F. 1" - Lateral *Output: S.F. 1" - Side*
Deslocamento / *Displacement*	56 cm³/Rot
Flange de fixação *Mouting Flange*	SAE "B" 2 Furos *SAE "B" 2 Holes*

Código / *Code*: 3129614481

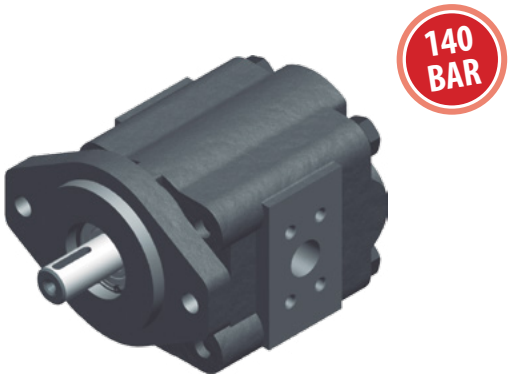

Função / *Function*	Principal / *Main*
Máquina / *Machine*	Caminhão / *Truck*
Modelo / *Model*	Coletor de Lixo / *Garbage Collector*
Tipo do eixo / *Shaft type*	Ø1" Chavetado / *Keyed*
Sentido de rotação *Rotation*	Horário *Clockwise*
Opções de pórtico *Port Options*	Entrada: S.F. 1.1/4" - Lateral *Input: S.F. 1.1/4" - Side*
	Saída: S.F. 1" - Lateral *Output: S.F. 1" - Side*
Deslocamento / *Displacement*	56 cm³/Rot
Flange de fixação *Mouting Flange*	SAE "B" 2 Furos *SAE "B" 2 Holes*

Código / *Code*: 3129910004

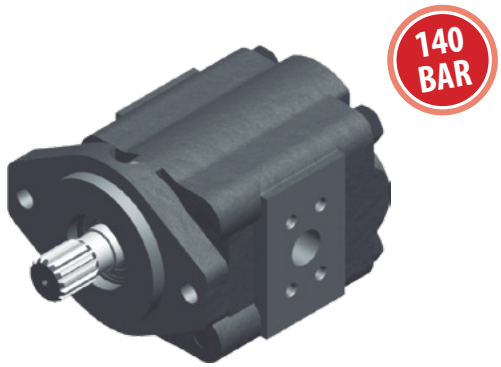

Função / *Function*	Principal / *Main*
Máquina / *Machine*	Caminhão / *Truck*
Modelo / *Model*	Garra Hidráulica / *Hydraulic Claw*
Tipo do eixo / *Shaft type*	Ø1.1/4" Estriado - 14 dentes / *Ø1.1/4" Spline - 14 Teeth*
Sentido de rotação *Rotation*	Bidirecional *Bidirectional*
Opções de pórtico *Port Options*	Entrada: S.F. 1" - Lateral *Input: S.F. 1" - Side*
	Saída: S.F. 1" - Lateral *Output: S.F. 1" - Side*
Deslocamento / *Displacement*	64 cm³/Rot
Flange de fixação *Mouting Flange*	SAE "B" 2 Furos *SAE "B" 2 Holes*

LINHA MD - *MD LINE*

Eixo Ø1" Chavetado

Type Ø1" Keyed

A

Eixo Ø7/8" Estriado - 13 Dentes

Type Ø7/8" Spline - 13 Teeth

B

Código *Code*	30471610	30471613	30473210	30473213	30474010	30474013	30474810	30474813	30475610	30475613	30476410	30476413
Função *Function*	Principal | *Main*											
Máquina *Machine*	Diversos | *Several*											
Modelo *Model*	Diversos | *Several*											
Tipo de eixo *Shaft type*	A	B	A	B	A	B	A	B	A	B	A	B
Sentido de rotação *Rotation*	Bidirecional | *Bidirectional*											
Opções de Pórtico *Port options* – Entrada *Input*	Rosca 1"11.1/2 Fpp - NPT - Traseira | *Screw 1" 11.1/2 Fpp - NPT - Back*											
Opções de Pórtico *Port options* – Saída *Output*	Rosca 1"11.1/2 Fpp - NPT - Traseira | *Screw 1" 11.1/2 Fpp - NPT - Back*											
Deslocamento *Displacement*	16 cm³/Rot		32 cm³/Rot		40 cm³/Rot		48 cm³/Rot		56 cm³/Rot		64 cm³/Rot	
Flange de fixação *Mouting flange*	SAE "B" 2 Furos | *SAE "B" 2 Holes*											
Pressão *Pressure*	175 BAR								140 BAR			

Código / *Code*: 3139916054

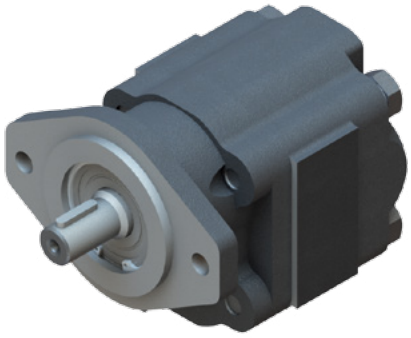

Função / *Function*	-
Máquina / *Machine*	Caçamba Grimaldi
Modelo / *Model*	-
Tipo do eixo / *Shaft type*	Ø1" Chavetado / *Keyed*
Sentido de rotação *Rotation*	Bidirecional *Bidirectional*
Opções de pórtico *Port Options*	Entrada: Rosca 1" 11Fpp BSP - Traseira *Input: Screw 1" 11Fpp BSP - Back*
	Saída: Rosca 1" 11Fpp BSP - Traseira *Output: Screw 1" 11Fpp BSP - Back*
Deslocamento / *Displacement*	52 cm³/rot
Flange de fixação *Mouting Flange*	SAE "B" 2 Furos *SAE "B" 2 Holes*

Código / *Code*: 3509915006

Função / *Function*	Principal / *Main*
Máquina / *Machine*	Diversos / *Several*
Modelo / *Model*	Diversos / *Several*
Tipo do eixo / *Shaft type*	Ø7/8" Estriado - 13 Dentes / *Ø7/8" Spline - 13 Teeth*
Sentido de rotação *Rotation*	Anti-Horário *Counterclockwise*
Opções de pórtico *Port Options*	Entrada: S.F. 1.1/4" - Lateral *Input: S.F. 1.1/4" - Side*
	Saída: S.F. 1" - Lateral *Output: S.F. 1" - Side*
Deslocamento / *Displacement*	55 cm³/Rot
Flange de fixação *Mouting Flange*	SAE "B" 2 Furos com Rolamento *SAE "B" 2 Holes with bearing*

Código / *Code*: 0140350002 - MEDAL MD14

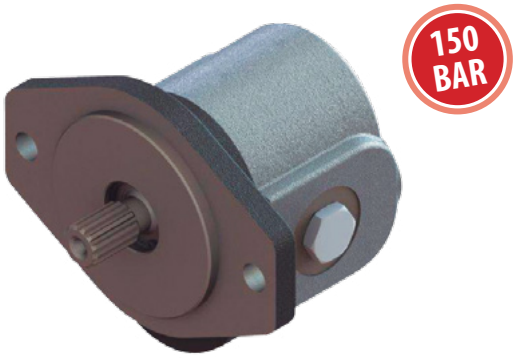

Função / *Function*	Principal / *Main*
Máquina / *Machine*	Caminhão / *Truck*
Modelo / *Model*	Plataforma / *Platform*
Tipo do eixo / *Shaft type*	Ø7/8" Estriado - 13 Dentes / *Ø7/8" Spline - 13 Teeth*
Sentido de rotação *Rotation*	Horário *Clockwise*
Opções de pórtico *Port Options*	Entrada: Rosca 1.1/16" 12 Fpp UNF - Tras. e lat. *Input: Screw 1.1/16" 12 Fpp UNF - Back and side*
	Saída: Rosca 7/8" 14 Fpp NPT - Tras. e lat. *Output: Screw 7/8" 14 Fpp NPT - Back and side*
Deslocamento / *Displacement*	35 cm³/Rot
Flange de fixação *Mouting Flange*	SAE "B" 2 Furos *SAE "B" 2 Holes*

Código / *Code*: 0140400001 - MEDAL MD14

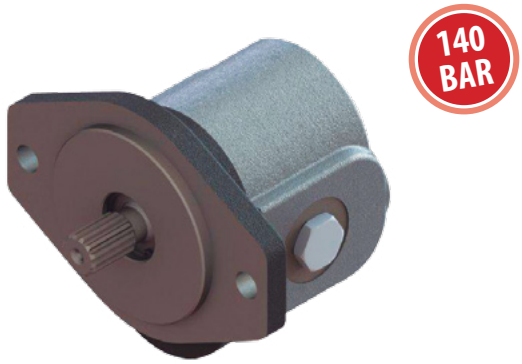

Função / *Function*	Principal / *Main*
Máquina / *Machine*	Caminhão / *Truck*
Modelo / *Model*	Plataforma / *Platform*
Tipo do eixo / *Shaft type*	Ø7/8" Estriado - 13 Dentes / *Ø7/8" Spline - 13 Teeth*
Sentido de rotação *Rotation*	Horário *Clockwise*
Opções de pórtico *Port Options*	Entrada: Rosca 1.1/16" 12 Fpp UNF - Tras. e lat. *Input: Screw 1.1/16" 12 Fpp UNF - Back and side*
	Saída: Rosca 7/8" 14 Fpp NPT - Tras. e lat. *Output: Screw 7/8" 14 Fpp NPT - Back and side*
Deslocamento / *Displacement*	40 cm³/Rot
Flange de fixação *Mouting Flange*	SAE "B" 2 Furos *SAE "B" 2 Holes*

Código / *Code*: 0140350003 - MEDAL MD14

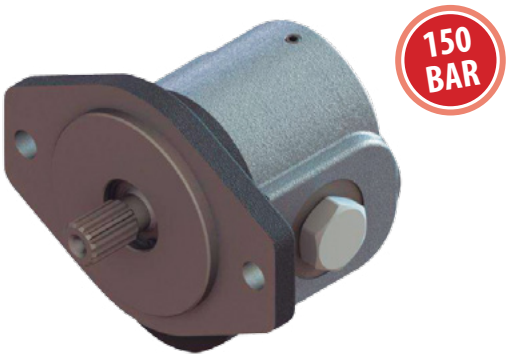

Função / *Function*	**Principal** / *Main*
Máquina / *Machine*	**Caminhão** / *Truck*
Modelo / *Model*	**Plataforma** / *Platform*
Tipo do eixo / *Shaft type*	**Ø7/8" Estriado - 13 Dentes** / *Ø7/8" Spline - 13 Teeth*
Sentido de rotação *Rotation*	**Anti-Horário** *Counterclockwise*
Opções de pórtico *Port Options*	**Entrada: Rosca 1.1/16" 12 Fpp UNF - Tras. e lat.** *Input: Screw 1.1/16" 12 Fpp UNF - Back and side*
	Saída: Rosca 7/8" 14 Fpp NPT - Tras. e lat. *Output: Screw 7/8" 14 Fpp NPT - Back and side*
Deslocamento / *Displacement*	**35 cm³/Rot**
Flange de fixação *Mouting Flange*	**SAE "B" 2 Furos** *SAE "B" 2 Holes*